imo-space

Die ***imo-space*** erfüllt höchste Ansprüche an Funktionalität und Produktivität. Mit dieser grossen Plattform werden die Anwendungsmöglichkeiten auf die Spitze getrieben.

TECHNISCHE DATEN			
Anzahl der Stationen:	bis 30 Stationen (16 Stationen mit E-80-CNC)	Anzahl Spindeln:	bis 58 Spindeln
Indexierungsgenauigkeit: - Schaltteller - Schleppteller	 ±2“ (±3 µm auf Ø von 800 mm) ±1 µm Wiederholgenauigkeit	Indexierungszeit: - Schaltteller - Schleppteller	 ~ 2,0 Sekunden ~ 2,5 Sekunden
Be-/Entladen:	automatisch	Abmessungen der Anlage:	6’400 mm x 9’300 mm, Höhe 3’360 mm
Arbeitsraum:	Ø 4’400 mm	Bodenbelastung:	min. 1’800 kg/m²

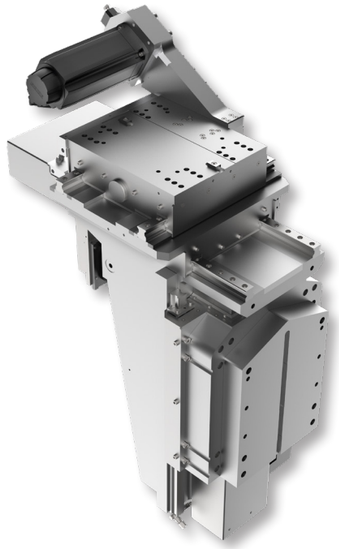

Die 3-achsige **E-88-CNC** Einheit erfüllt die gängigsten Anforderungen: Bohren, Fräsen, Reiben und Gewindeschneiden. Sie kann mit zwei Spindeln ausgestattet und horizontal oder vertikal installiert werden. Diese Einheit kann auch auf der ***imo-smart*** eingesetzt werden.

TECHNISCHE DATEN	
Arbeits-Hub X / Y / Z:	100 mm / 130 mm / 200 mm
Leistung:	bis 8,5 kW
Wiederholbarkeit der Bearbeitung:	1,5 µm und 0.5 µm mit Glasmassstab (optional)
Absolute Genauigkeit X / Y / Z:	±2 µm / ±2 µm / ±2 µm
Verfügbare Spindeln:	- HF bis 60‘000 U/min - Mehrspindler - Revolver - Werkzeugwechsler ATC

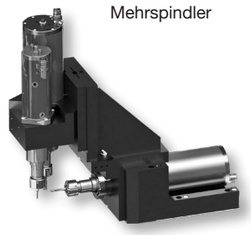

Mehrspindler

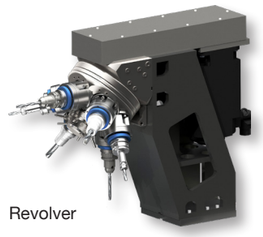

Revolver

Werkzeug-
wechsler

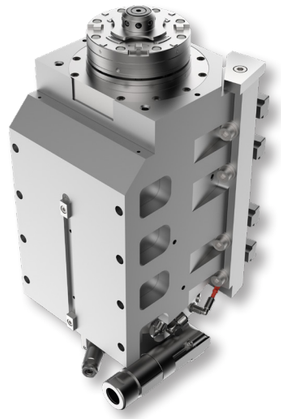

Die ***imo-rot*** entspricht der 4. Achse; der C-Achse. Mit dieser Option können Sie Ihre Teile direkt auf der ***imo-space*** drehen, um die Leistung einer Vertikaldrehmaschine zu erreichen.

TECHNISCHE DATEN	
Nennleistung:	bis 15 kW
Umdrehungsgeschwindigkeit:	bis 8’000 U/min
Drehmoment:	bis 60 Nm
Wiederholgenauigkeit:	±1 µm auf Ø von 50 mm
Absolute Präzision:	±2 µm auf Ø von 50 mm

Die ***imo-sat*** entspricht der 4. Achse; der C-Achse. Mit dieser Option können Sie Ihre Teile präzise indexieren.

TECHNISCHE DATEN	
Achsbeschleunigung:	150 U/s²
Haltemoment:	bis 120 Nm (optional)
Wiederholgenauigkeit:	±1 µm auf Ø von 50 mm
Absolute Präzision	±2 µm auf Ø von 50 mm